Produktdatablad
Karakteristikk

XUM2ANCNL2 (43 005 06)

XUM plast s+m 15m NPN 2m kab

Hovedkarakteristikk

Produktspekter	OsiSense XU
Serie navn	General purpose single mode
Sensor type	Photo-electric sensor
Sensor navn	XUM
Sensor design	Miniature
Føler system	Thru beam
Materiale	Plast
Type utgangssignal	Discrete
Type spenningsforsyning	DC
Ledningsnett teknikk	3-wire
Digitale utganger	NPN
Diskret utgangsfunksjon	1 NO or 1 NC programmable
Elektrisk tilkobling	Kabel
Kabellengde	2 m
Produktspesifikk applikasjon	-
Stråling	Rød thru beam
[Sn] nominelle føleavstand	15 m thru beam

Alternativer

Kapslingsmatriale	PBT
Materiale i linse	PMMA
Utgangstype	Solid state
Ledning isolasjonsmateriale	PVC
Status LED	1 LED (grønn) for instability and receiver/supply on 1 LED (Orange) for transmitter/supply on 1 LED (Rød) for receiver/indicator light
[Us] merkespenning	12 - 24 V DC
Svitsjekapasitet i mA	<= 100 mA (overload and short-circuit protection)
Switching frequency	<= 1000 Hz
Spenningsfall	<= 3 V (lukket tilstand)
Strømforbruk	11...13 mA (ubelastet)
Forsinkelse første oppstart	< 100 ms
Forsinkelses respons	0.5 ms
Forsinkelse re-etablering	0.5 ms
Oppsett	Sensitivity adjustment by potentiometer
Dybde	20 mm
Høyde	34 mm
Bredde	11 mm
Vekt	0.119 kg
Sammensetning	Mottaker + sender XUM2AKCNL2T + XUM2APCNL2R

Miljø

produktsertifikater	CE CTick CULus
omgivelsestemperatur for drift	-30...60 °C
omgivelsestemperatur for lagring	-40...70 °C
Vibrasjonsmotstand	7 gn, amplitude = +/- 1.5 mm (f = 10...55 Hz) i henhold til IEC 60068-2-6
støtmotstand	30 gn (varighet = 11 ms) i henhold til IEC 60068-2-27

 Informasjonen i denne dokumentasjonen inneholder generelle beskrivelser og / eller tekniske egenskaper ved ytelsen til produktene heri.
Denne dokumentasjonen er ikke tenkt som en erstatning for, og skal ikke brukes til avgjørelse for egnethet eller pålitelighet av disse produktene til spesifikke brukerapplikasjoner.
Det er brukers eller integrators plikt til å foreta den nødvendige og fullstendige risikoanalyse, evaluering og utprøving av produkter med hensyn til den relevante spesifikke anvendelse eller bruk.
Hverken Schneider Electric Industries SAS, eller noen av de tilknyttede selskaper eller datterselskaper er ansvarlig for, eller hefter for misbruk av inneværende opplysninger.

IP-grad	IP65 i henhold til IEC 60529 IP67 i henhold til IEC 60529

Bærekraftig

Bærekraftig	Ikke et Green Premium produkt
RoHS (datokode: YYWW)	Compliant - since 1152 - Schneider Electric declaration of conformity

Receiver's Dimensions

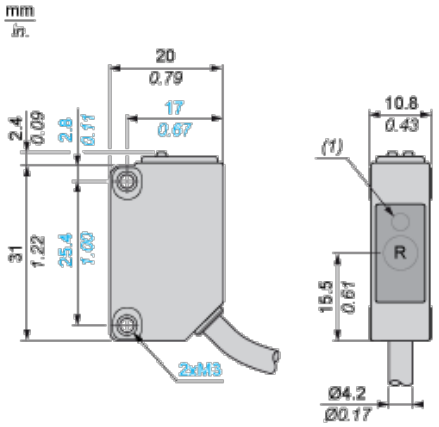

R : Reception

(1) Output state LED on front face

Transmitter's Dimensions

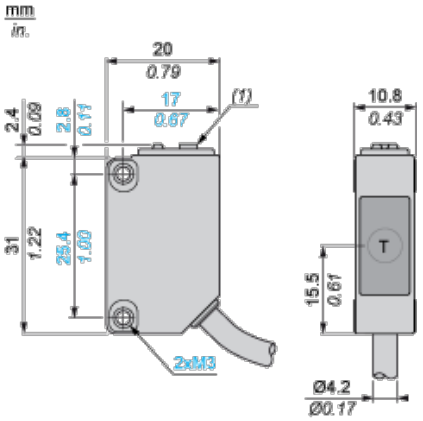

T : Transmission

(1) Potentiometer

Mounting and Clearance

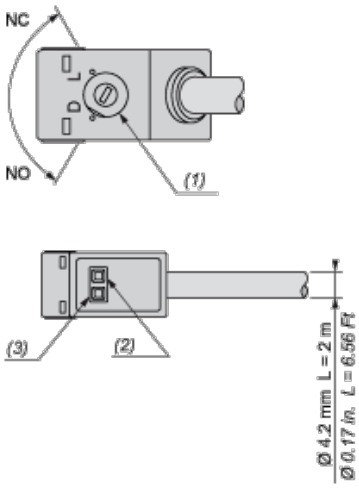

(1) Configuration switch

(2) Output state LED

(3) Stability and power on LED

Mounting and Clearance

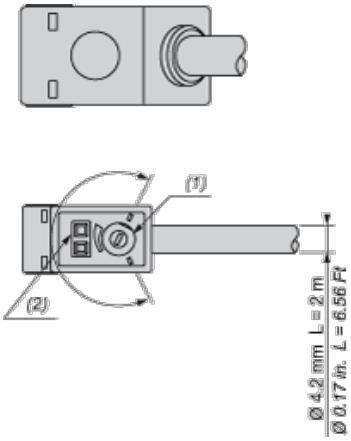

(1) Adjustment potentiometer

(2) Power on LED

Connections and Schemes

NPN

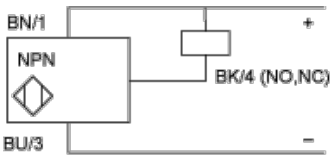

BN : Brown

BU : Blue

BK : Black

Transmitter DC

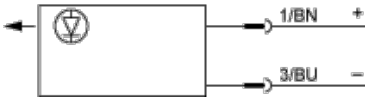

BN : Brown

BU : Blue

Detection Curves

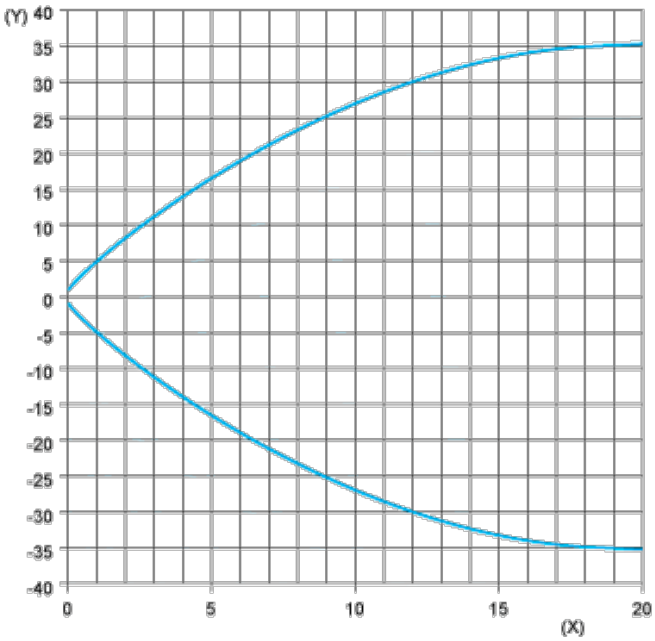

(Y) Parallel movement (cm)

(X) Distance (m)