FDV - IMPRESSIVO RAMME 4-HULL 100MM ALU

IMPRESSIVO RAMME 4-HULL 100MM ALU

Produktinformasjon

Elnr:	1416771
ABB identnr:	2TKA000404G1
Varenavn:	IMPRESSIVO RAMME 4-HULL 100MM ALU
Varebetegnelse:	1724F100-83
EAN:	6418677328121
Forpakning:	1
Enhet:	POSE
Teknisk beskrivelse:	Ramme for innfelt montering av 4 enkle innsatser med senterplate 100mm. Materiale: plast. Kan monteres både horisontalt og vertikalt. Produsert av holdbart plastmateriale av høy kvalitet. Overflaten er skinnende og lett å holde ren.

Teknisk info

Standard:	
ETIM:	EC000007 - Dekkramme
Vedlikehold:	

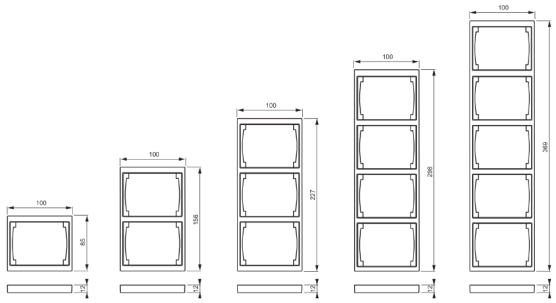

ABB Electrification Norway AS
Postboks 129, 1325 Lysaker
Kundeservice: +47 24 16 54 00
E-post: automasjonsprodukter@no.abb.com