Strømtrafo TP-Push816 2500/5A

Art.nr	SL29512500
El.nr	8005193
GTIN	7070738013408

PRODUKTBESKRIVELSE

TP-Push816 2500/5A er en montasjevennlig, delbar strømtransformator utviklet for rask, sikker og enkel installasjon, uten behov for frakobling av primærleder. Transformatoren er utstyrt med en praktisk trykknappmekanisme som åpner og lukker kjernen, noe som gjør den ideell for installasjoner der man ikke ønsker eller har mulighet til å koble fra lasten.

Med en lysåpning på 80x160 mm kan TP-Push816 enkelt monteres rundt samleskinne eller kabel. Den delbare konstruksjonen åpnes/klikkes raskt og sikkert sammen, medfølgende feste muliggjør montering på bunnplate, DIN-skinne eller direkte på skinne/kabel.

For stabil og korrekt plassering leveres TP-Push816 med sentreringshylser som enkelt skyves på plass rundt samleskinne eller kabel. Sentreringsfestene integreres direkte i klikkmekanismen og låses fast når dom skyves på plass. Festene stripses deretter sammen for ekstra mekanisk sikring, slik at festene holdes stabilt på plass over tid, også i installasjoner med vibrasjon eller bevegelse.

Transformatoren brukes sammen med ../5A instrumenter som f.eks nettanalysatorer eller kWh-målere, og er et kostnadseffektivt alternativ til tradisjonelle strømtransformatorer som krever frakobling av last. TP-Push serien er spesielt godt egnet i installasjoner der det ikke er ønskelig eller mulig for

frakobling av last, skinne eller kabel, et perfekt valg for nettselskaper som ønsker nettstasjonsovervåking og vil unnvike KILE kostnader.

NØKKELEGENSKAPER

Varemerke:	Smilics
Sekundærstrøm:	../ 5 A
Montering:	Delbar
Lysåpning skinne:	80x160 mm
Nøyaktighet:	Klasse 0,5
Primærstrøm (A):	2500 A
Høyde produkt (↕, mm):	235.5 mm
Lengde/dybde produkt (□ ,mm):	59.5 mm
Nettovekt på produkt uten emballasje (Δ, g):	2180 g
Produsent:	Smilics Technologie S.L
Leverandør:	Function AS

SPESIFIKASJONER

Modell / utførelse:	Strømtrafo
Primær merkestrøm In:	2500 Ampére
Sekundær merkestrømstyrke:	5 Ampére
Sekundær merkeeffekt, synlig effekt:	15 Voltampere
Nøyaktighetsklasse:	0.5
Overstrømsbegrensningsfaktor:	FS 10
Kalibrert:	Nei
Med berøringsbeskyttelse:	Ja
Åpningens høyde:	0 - 160 Millimeter
Åpningens bredde:	0 - 80 Millimeter

Åpningsdiameter:	80 Millimeter
Hurtigfeste:	Ja
Med kobberskinne:	Nei
Sekundær tilkobling:	Skrukobling
Antall primærinnganger:	1
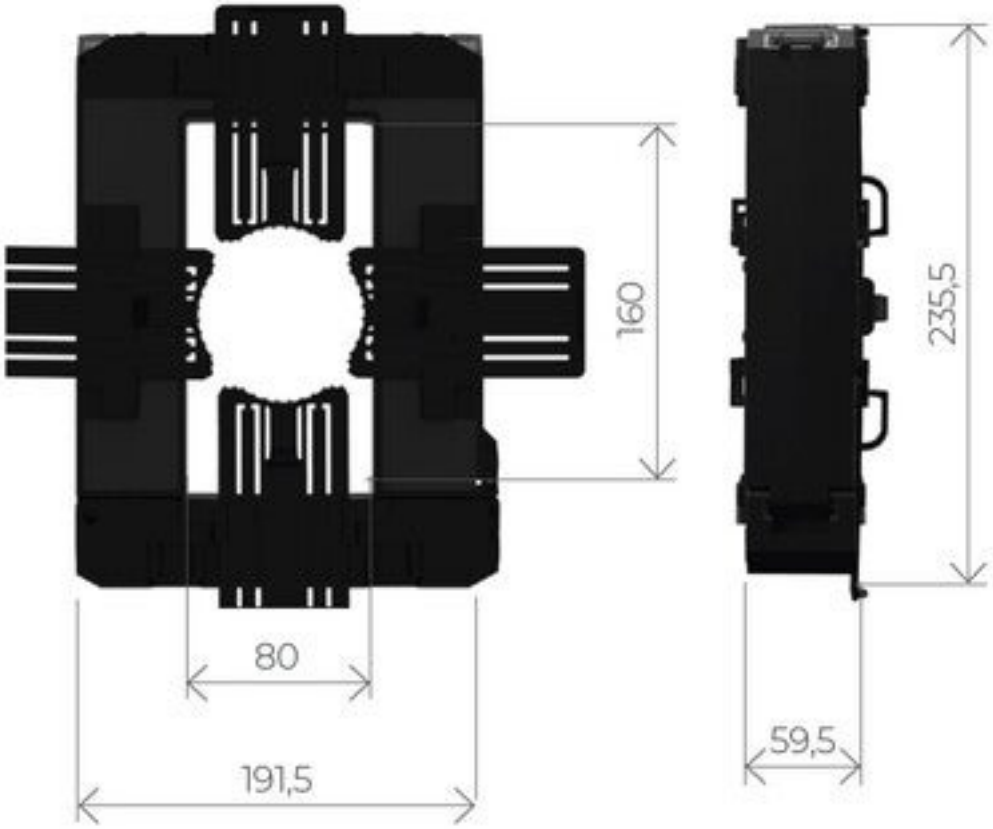
MÅLSKISSE