"Darstellung entspricht Beispielvariante. Zu verwendende Einzelteile siehe Stueckliste."

Verriegelungsklinke 0301-0770 montieren

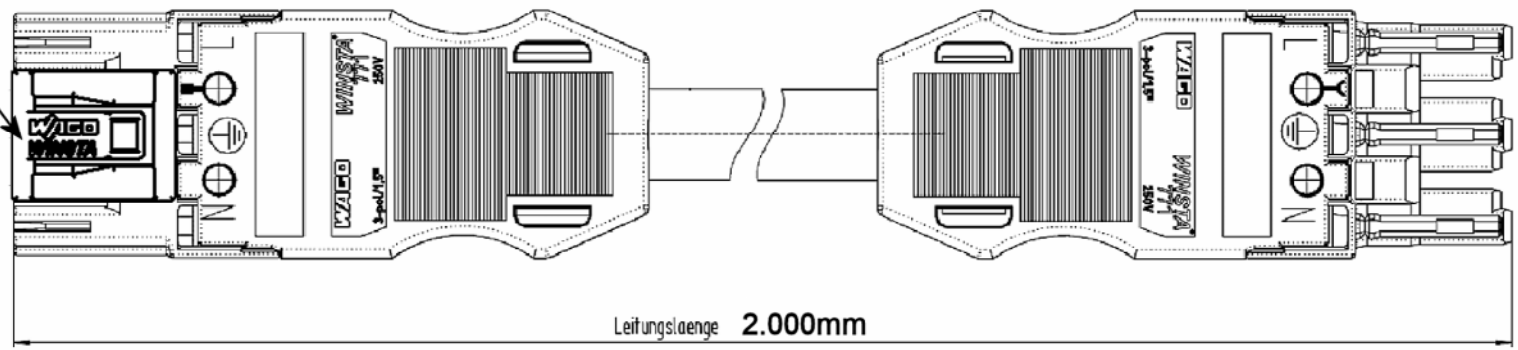

Konfektionierung der Leitung

Pol	Leiterfarbe
L	braun
PE	gruen / gelb
N	blau

Bedruckung der Mantelleitung siehe Zeichnung 0771-0001_T

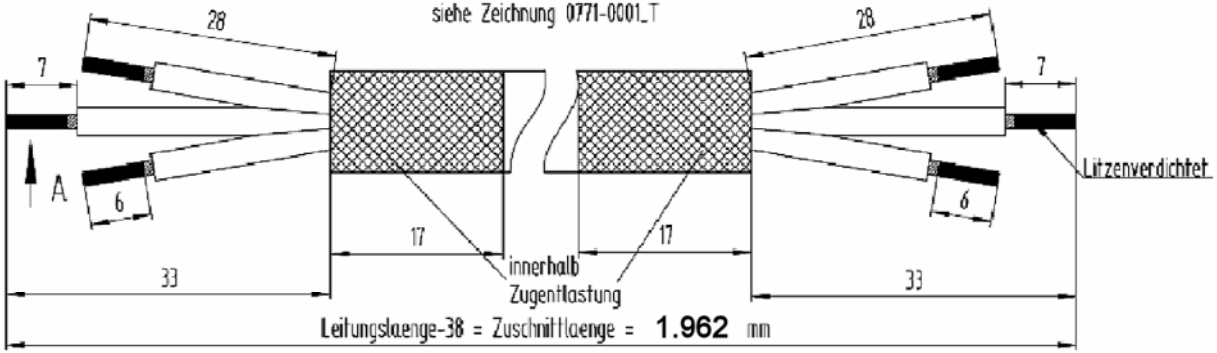

Leiterfarbe	Pol
braun	L
gruen / gelb	PE
blau	N

Masstoleranz der Leitungslaengen siehe Zeichnung 0771_0002_T

Artikel-Nr.: 0771-0099/K000-0227

Querschnitt: H05VV-F 3G1,5 mm² schwarz

	Date	Name
Designed	08.05.2018	K. Max
Checked	08.05.2018	A. Ahlert
Modified		

Dimension without Tolerance

CAD-ID

Source: 0771-9993_0006-0101_T_011

Material

Scale

Designation: Verbindungsleitung Stecker - Buchse 3-pol. Kodierung A mit VK weiss

Sheet 1 of 1

Drawing Number: F90016895

Rev-Index: 000

Reason for change

Vervielfältigung dieser Unterlagen sowie Verwertung und Mitteilung ihres Inhaltes unzulässig, soweit nicht ausdrücklich zugestanden. Zuwiderhandlungen sind strafbar und verpflichten zu Schadenersatz. (UWG, UrhG, BGB) Alle Rechte für den Fall der Patenterteilung der Gebrauchsmuster-Eintragung vorbehalten