EASY LED CONTROL

## Trådløs potmeter og brytere

### Trådløs potmeter RF SC El. nr 1410500

Settes enkelt opp mot trådløs mottaker (LED dimmer Impuls/RF SC) ved å trykke «learn» knappen på mottakeren, etterfulgt av ett trykk på vrihjulet. Kvitterer ved at lyset blinker en gang.

LED dimmer impuls/RF SC El. nr 1411188

### Bryter 1-Kanal RF SC El. nr 1410576

Settes enkelt opp mot trådløs mottaker (LED dimmer Impuls/RF SC) ved å trykke «learn» knappen på mottakeren, etterfulgt av ett trykk på bryteren. Kvitterer ved at lyset blinker en gang.

- Kort trykk tenner eller slukker lyset.
- Lange trykk dimmer lyset.

LED dimmer impuls/RF SC El. nr 1411188

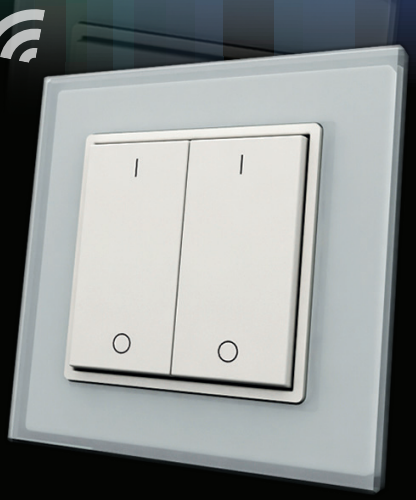

### Bryter 2-Kanal RF SC El. nr 1410577

Settes enkelt opp mot trådløs mottaker (LED dimmer Impuls/RF SC ELC) ved å trykke «learn» knappen på mottakeren, etterfulgt av ett trykk på bryteren. Kvitterer ved at lyset blinker en gang. Hver av de to trykkene kan settes opp mot hver sin LED dimmer (to stk.)

- Kort trykk tenner eller slukker lyset.
- Lange trykk dimmer lyset.

LED dimmer Impuls/
RF SC El. nr 1411188

Learn

Med forbehold om trykkfeil og endringer

FC CE RoHS COMPLIANT

# EASY LED CONTROL
# Trådløst pot. meter og brytere

## Trådløst pot. meter RF SC

| | |
|---|---|
| Pot. meter | El. nr 1410500 |
| Styresignal | RF (radio frekvens) |
| LED dimmer | El. nr 1411188 |
| Mål (lxbxh) | 86x86x27mm |

- Dimmer med glassramme
- Inkl. batteri
- Passer i ELKO ramme

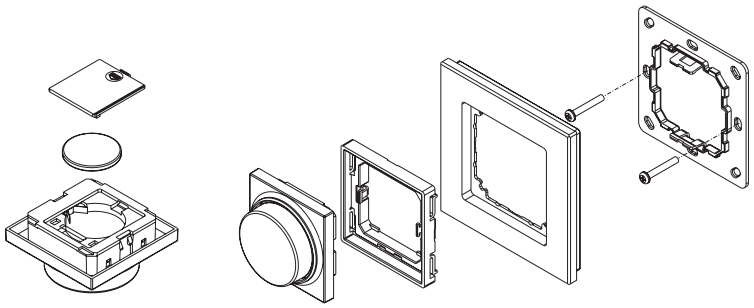

## Bryter 1-Kanal RF SC

| | |
|---|---|
| Bryter | El. nr 1410576 |
| Styresignal | RF (radio frekvens) |
| LED dimmer | El. nr 1411188 |
| Mål (lxbxh) | 86x86x13,8mm |

- Trådløs bryter i glassramme
- Inkl. Batteri
- Passer i ELKO ramme

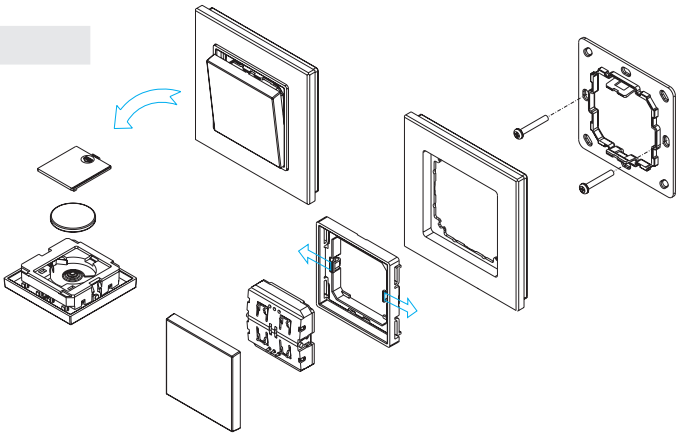

## Bryter 2-Kanal RF SC

| | |
|---|---|
| Bryter | El. nr 1410577 |
| Styresignal | RF (radio frekvens) |
| LED dimmer | El. nr 1411188 |
| Mål (lxbxh) | 86x86x13,8mm |

- Trådløs bryter i glassramme
- Inkl. batteri
- Passer i ELKO ramme

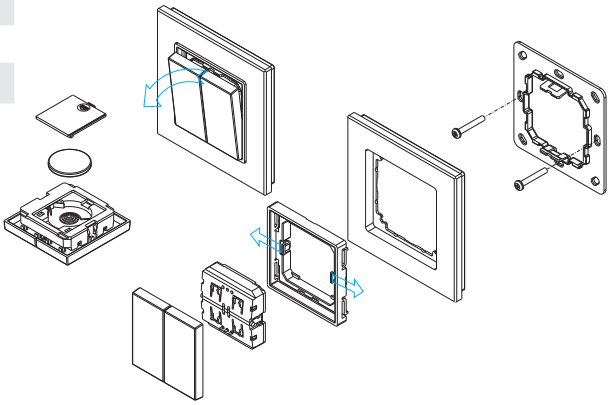

*SC = single color/en farge*