plejd

VRI-01

EL 14 002 80

VRIDIMMER

Plejd VRI-01

EL 14 002 80

Plejd Vridimmer består av Dimmeaktuator (DIM-01) og Vriadapter (RTR-01). Vridimmeren kan styres via Bluetooth® fra mobil eller nettbrett med appen Plejd. Med appen er det lett å stille inn alle aktuelle innstillinger for dimmeren. Deretter kan du bruke appen for å styre belysningen, opprette trådløs synkronisering av styresignaler, opprette scenarioer og angi tider for belysningen.

EGENSKAPER

- Universaldimmer med innstilling og styring via gratis-appen Plejd (Bluetooth®).
- Styring via andre Plejd-produkter.
- Innstillbar minimums-, maksimums- og startnivå.
- Tidsfunksjoner som astrour og ukesur.
- Scener fra mobil eller knapp/dobbelklikk.
- Passer i standard veggboks.
- Senterplate for Schneider Exxact Hvit og Elko RS/Plus Hvit medfølger.

LAST:

230 V Halogen/glødelampe	0–300 W
230 V LED-lyskilder/omformere (bakkant)	0–200 VA
230 V LED-lyskilder/omformere (forkant)	0–100 VA
Elektroniske transformatorer (12 V halogen)	0–300 VA

NETTSPENNING
220–240 VAC / 50 Hz

STANDBY-EFFEKT
0,3 W

DRIFTSTEMPERATUR UTENFOR AKTUATOR
-20 til +35 °C

RADIO
2,4 GHz mesh
Bluetooth® 4.0

RADIOREKKEVIDDE (INNTIL)*
10 m innendørs
100 m fri sikt

LASTTYPE
Bakkant (trailing edge)
Forkant (leading edge)

PRODUSENT
Plejd AB

BESKYTTELSE
Overtemperatur programvare
Overtemperatur maskinvare
Overlast programvare

PRODUKSJONSLAND
Sverige

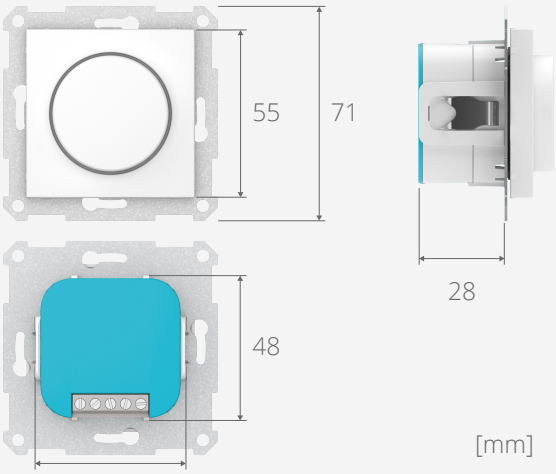

*Avhengig av installasjonsmiljø og forstyrrelser

Oppfylte standarder

LVD/ELSIKKERHET
SS EN 60669-2-1
S-merket

EMC
SS EN 60669-2-1
EN 301 489

RADIO
EN 300 328 v.1.9.1

ERP/ECODESIGN
EC 1275/2008

Montering

Vridimmer installeres i en veggboks. Ved installasjon i isolerte eller oppvarmede miljøer eller med flere dimmere i samme aktuator reduseres den totale effekten.

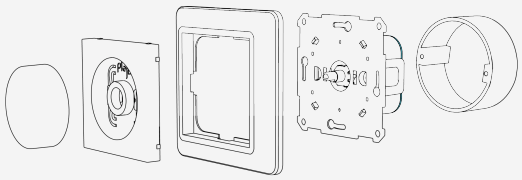

MADE IN SWEDEN

Last ned fra App Store

LADDA NED PÅ Google Play

Bluetooth®

Plejd AB
www.plejd.no

info@plejd.no
Tel: 416 75353