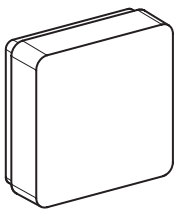

no sv

1

2

Download on the App Store

GET IT ON Google Play

EKO07219

ELKO Smart

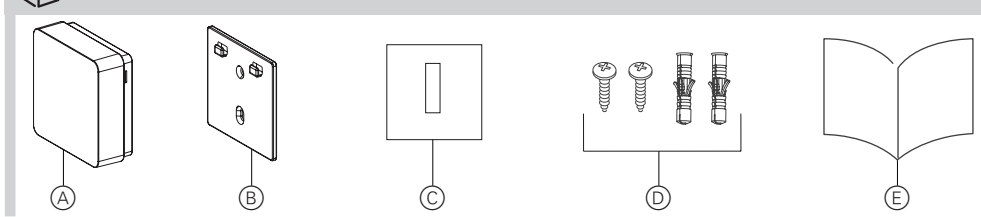

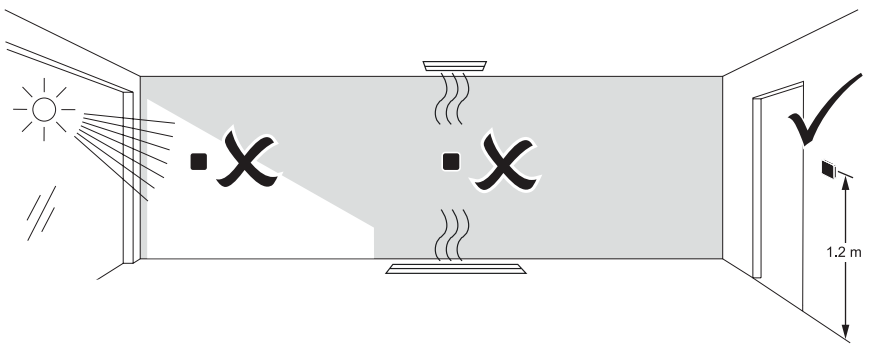

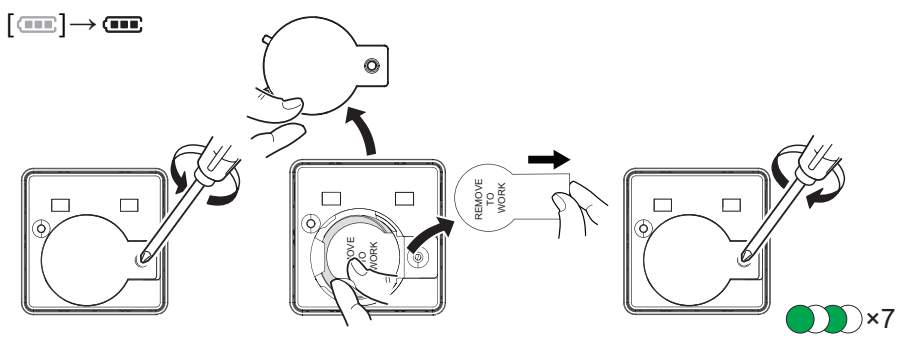

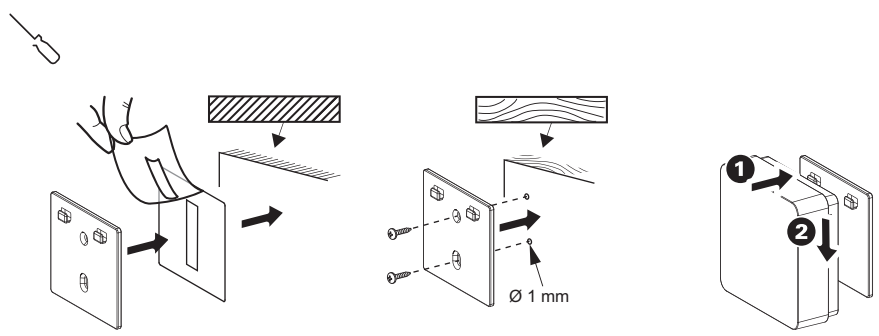

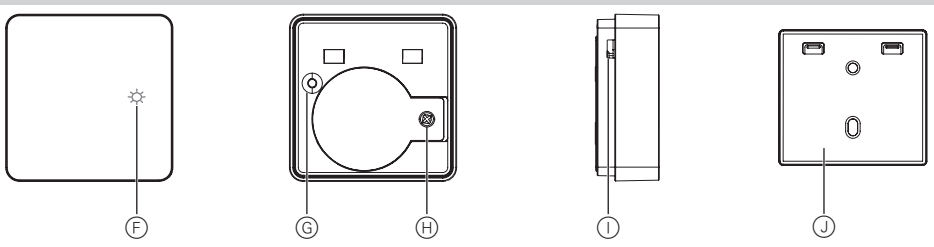

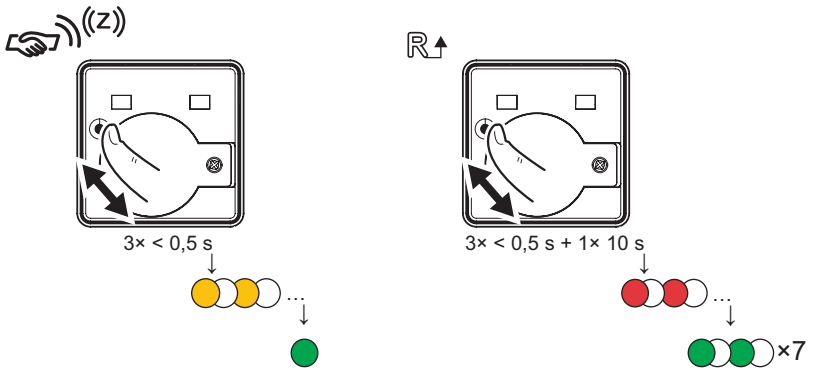

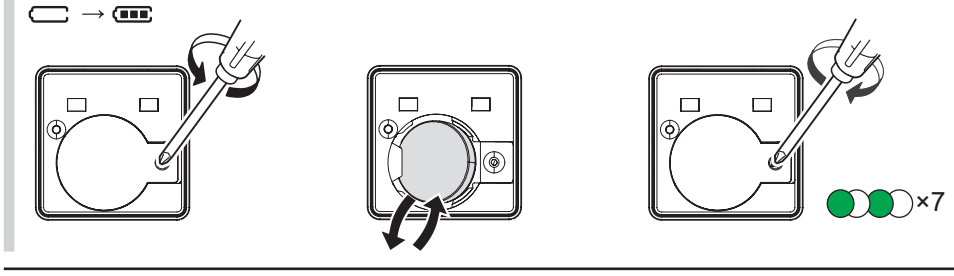

no

SmartSensor temp/fukt trådløs

Forutsetninger

Last ned ELKO Smart-appen til smarttelefonen/ nettbrettet og installer ELKO SmartHUB for å konfigurere og styre ELKO Smart-enheter.

Tilleggsinformasjon om systemet

Detaljert produksjonsinformasjon er tilgjengelig online i **systemets brukerveiledning**: Skann QR-koden eller følg koblingen.

http://proff.elko.no/elko-smart

For din sikkerhet

MERKNAD

FARE FOR SKADE PÅ ENHETEN

Bruk alltid produktet i samsvar med spesifiserte tekniske data.

Hvis du ikke følger disse instruksjonene, kan det føre til skader på utstyret.

Bli kjent med produktet

Den trådløse SmartSensor temp/fukt trådløs (heretter kalt *sensor*) kombinerer to sensorer i én enhet.

Sensoren måler temperatur og fuktighet i miljøet der sensoren er installert.

Når sensoren er koblet til ELKO SmartHUB, rapporterer den temperatur-og fuktighetsdata direkte til ELKO SmartHUB.

Når batteriet er lavt (under 10 %), blinker statuslampen oransje én gang i minuttet, og det sendes en melding til ELKO SmartHUB.

Pakkens innhold

Ⓐ Sensor
Ⓑ Bunnplate
Ⓒ Selvklebende pute
Ⓓ Skruer: 2 × ST4.2 × 25 mm med veggplugger
Ⓔ Installasjonsveiledning

Valg av installasjonssted

Installer sensoren i henhold til foreslått plassering.

Ikke installer sensoren på et sted der det er sterkt sollys eller vind (for eksempel i nærheten av ventilasjonen).

Montering av sensoren

Fjerning av batteriet isolasjonsstripe

Montering

- For tre- eller plastoverflater bruker du enten selvklebende puter eller monteringsskruer.
- Hvis du bruker skruer, må du forhåndsbore et hull på 1 mm.
- Bruk bare selvklebende puter for metalloverflater.

Betjeningselementer

Ⓕ Statuslampe
Ⓖ Funksjonstast
Ⓗ Skrue for bunnplatedeksel
Ⓘ Hull for temperatur- og fuktighetssensor

For å sikre nøyaktig temperatur-og fuktighetsmåling må du ikke blokkere sensorhullene.

Ⓙ Bunnplate

Innstilling av sensoren

Fjern masterdelen fra bunnplaten for å få tilgang til funksjonstasten Ⓖ.

Koble til ELKO SmartHUB

① Trykk kort (<0,5 s) på funksjonstasten 3 ganger. Sensoren søker etter det tilgjengelige Zigbee-nettverket. Statuslampen blir grønn hvis sensoren lykkes med å koble seg til ELKO SmartHUB.

② Følg instruksjonene i ELKO Smart-appen for å angi sensorparameterne gjennom ELKO SmartHUB.

Tilbakestilling av sensoren

Trykk kort (<0,5 s) på funksjonstasten 3 ganger, og trykk deretter på funksjonstasten én gang i >10 sekunder for å tilbakestille sensoren til fabrikkstandardmodus.

Alle konfigurasjonsdata, brukerdata og nettverksdata er slettet.

Bytting av batteri

Statuslampens virkemåte

Se i systemets brukerveiledning.

Feilsøking

Se i systemets brukerveiledning.

Tekniske data

Batteri	3 VDC, CR2450
Batterilevetid	Opptil 5 år (kan variere avhengig av bruk, frekvens for fastvareoppdatering og miljø)
Nominell effekt	≤90 mW
Maksimal overført effekt	≤7 dBm
IP-rangering	IP20
Driftstemperatur	-10 °C til 50 °C
Temperaturnøyaktighet	±1,5 °C
Temperatur oppløsning	0,1 °C
Relativ fuktighet	10 % til 95 %
Fuktighetsnøyaktighet	±5 %
Frekvensområde	2405 MHz til 2480 MHz
Mål (H × W × D)	45,0 × 45,0 × 17,2 mm
Sertifisering	Zigbee 3.0

Ikke kast apparatet i det vanlige husholdningsavfallet,men lever det på et offentlig gjenvinningssted. Profesjonell gjenvinning beskytter mennesker og miljø mot mulige negative effekter.

Varemerker

- Zigbee® er et registrert varemerke for Zigbee Alliance.
- Apple® og App Store® er merkevarenavn eller registrerte varemerker for Apple Inc.
- Google Play™ Store og Android™ er merkevarenavn eller registrerte varemerker for Google Inc.

Andre merkevarenavn og registrerte varemerker tilhører de respektive eierne.

EU-samsvarserklæring

ELKO erklærer herved at dette produktet oppfyller alle nødvendige krav og andre relevante bestemmelser i RADIOUTSTYRSDIREKTIVET 2014/53/EU. Samsvarserklæringen kan lastes ned her: ELKO.no

ELKO

ELKO AS, Sandstuveien 68, 0680 Oslo
Tlf.: +47 67 80 73 00 - E-mail: elko@elko.no
Pb. 6598 Etterstad, 0607 Oslo
www.elko.no

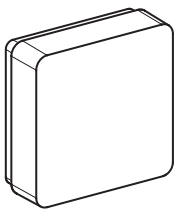

no sv

1

2

Download on the App Store

GET IT ON Google Play

EKO07219

ELKO Smart

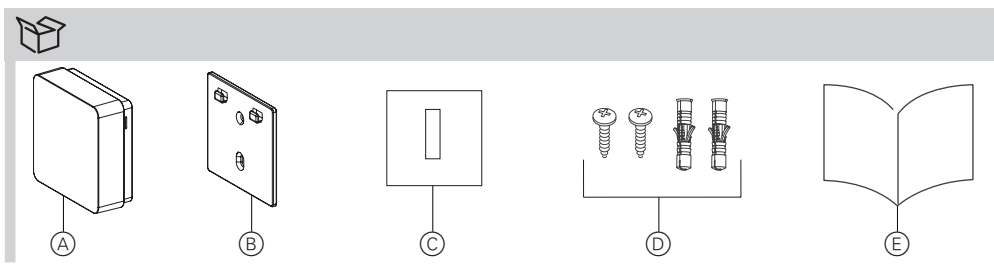

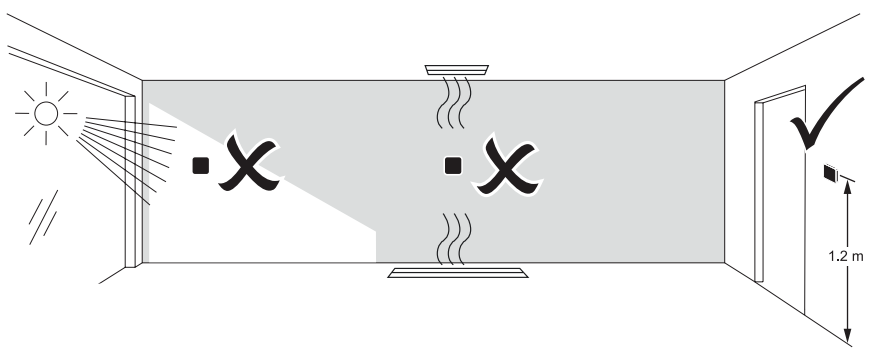

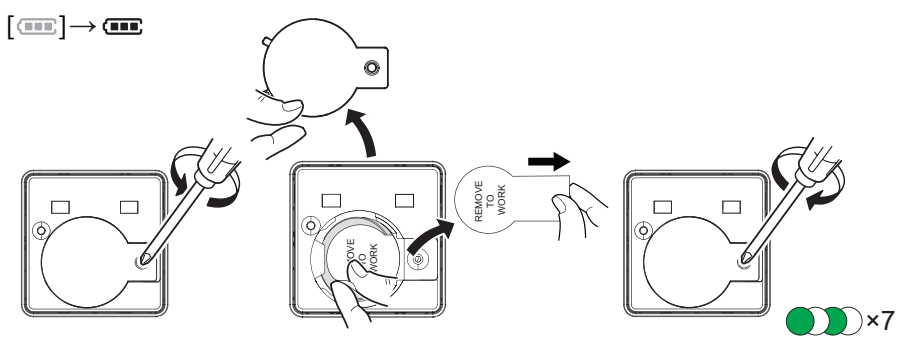

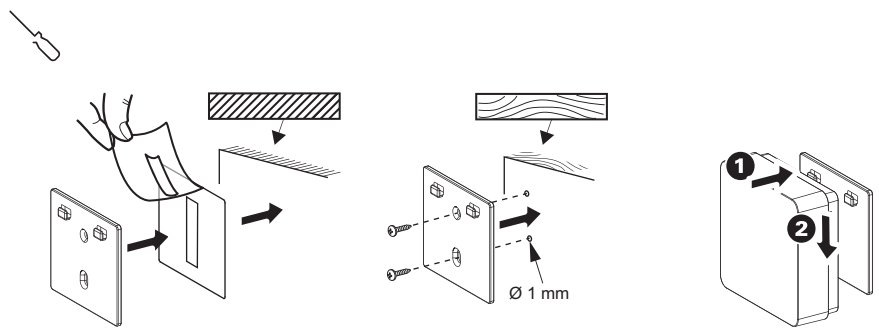

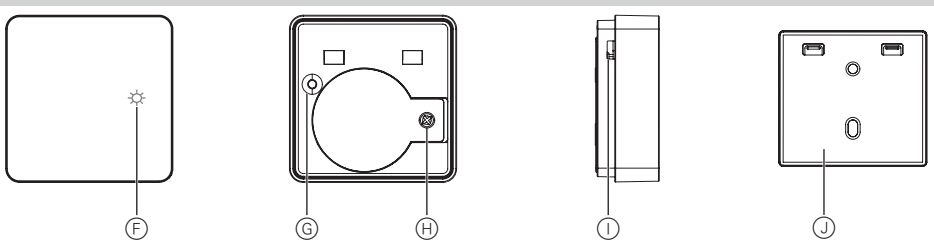

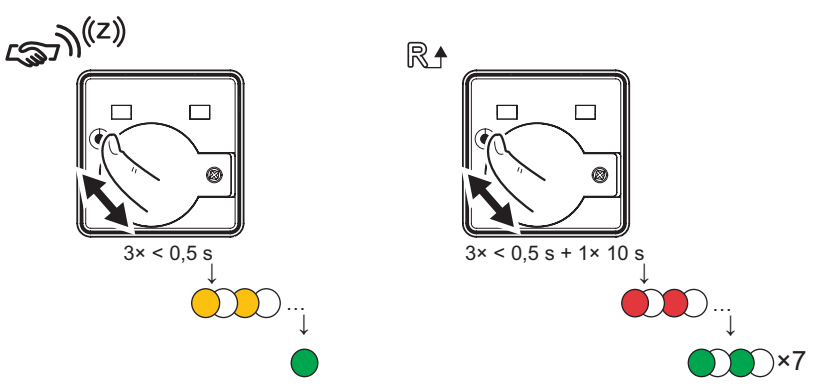

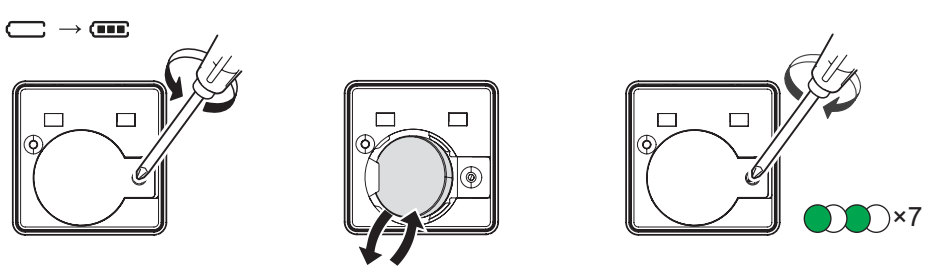

sv

SmartSensor Klimat trådlös

Förutsättningar

Hämta ELKO Smart-appen till din smartphone/surfplatta, och installera ELKO SmartHUB för att konfigurera och styra ELKO Smartenheter.

Ytterligare systeminformation

Detaljerad produktinformation finns tillgänglig online i **systemets användarhandbok**: Skanna QR-koden eller följ länken.

http://proff.elko.no/elko-smart

För din säkerhet

MEDDELANDE

RISK FÖR SKADA PÅ ENHETEN

Använd alltid produkten i enlighet med de tekniska specifikationerna.

Underlåtenhet att följa dessa instruktioner kan leda till skada på utrustningen.

Beskrivning av produkten

SmartSensor Klimat trådlös (kallas nedan *sensor*) kombinerar två sensorer i en enhet.

Sensorn mäter temperatur och luftfuktighet i den miljö där sensorn är installerad.

När sensorn är ansluten till ELKO SmartHUB rapporterar den direkt temperatur- och fuktighetsdata till ELKO SmartHUB.

När batteriet är lågt (mindre än 10 %) blinkar statuslampan orange en gång per minut och ett meddelande skickas till ELKO SmartHUB.

Paketinnehåll

Ⓐ Sensor
Ⓑ Basplatta
Ⓒ Fästplatta
Ⓓ Skruvar: 2 × ST4.2 × 25 mm med väggkontakter
Ⓔ Installationsanvisningar

Välja installationsplatsen

Installera sensorn enligt föreslagen plats.

Installera inte sensorn på ett ställe där det finns starkt solljus eller stark vind (t.ex. nära ventilationen).

Montering av sensorn

Ta bort batteriet isoleringsremsa

Montering

- Använd antingen de självhäftande plattorna eller monteringsskruvarna för trä- eller plastytor.
- Om du använder skruvar, förborra ett hål på 1 mm.
- För metallytor ska du endast använda de självhäftande plattorna.

Manöverelement

Ⓕ Status-LED
Ⓖ Funktionsnyckel
Ⓗ Bas täckskruv
Ⓘ Hål för temperatur-och fuktsensor

Blockera inte sensorhålen för att säkerställa korrekt mätning av temperatur och fuktighet.

Ⓙ Basplatta

Inställning av sensorn

Ta bort huvuddelen från basplattan för att komma åt funktionstangenten Ⓖ.

Ansluta till ELKO SmartHUB

① Tryck kort (< 0,5 s) på funktionstangenten 3 gånger. Sensorn söker efter det tillgängliga Zigbee-nätverket. Status-LED:en blir grön om sensorn ansluter till ELKO SmartHUB utan problem.

② Följ instruktionerna i ELKO Smart-appen för att ställa in sensorparametrarna via ELKO SmartHUB.

Återställa sensorn

Tryck kort (< 0,5 s) på funktionsknappen 3 gånger och tryck sedan på funktionsknappen en gång för >10 s för att återställa sensorn till fabriksinställningsläge.

Alla konfigurationsdata, användardata ochnätverksdata raderas.

Byta ut batteriet

Status-LED:ens beteende

Se bruksanvisningen för systemet.

Felsökning

Se bruksanvisningen för systemet.

Tekniska data

Batteri	3 VDC, CR2450
Batteritid	Upp till 5 år (kan variera beroende på användning, frekvens för uppdatering av firmware och miljö)
Märkeffekt	≤ 90 mW
Maximal genomströmning	≤ 7 dBm
IP-klassificering	IP20
Driftstemperatur	−10 °C till 50 °C
Temperaturnoggrannhet	±1,5 °C
Temperaturupplösning	0,1 °C
Relativ luftfuktighet	10 % till 95 %
Fuktighetsnoggrannhet	±5 %
Frekvensintervall	2405 MHz till 2480 MHz
Mått (H × W × D)	45,0 × 45,0 × 17,2 mm
Certifiering	Zigbee 3.0

Kassera apparaten separat från hushållsavfallet på en officiell insamlingsplats. Professionell återvinning skyddar människor och miljö mot de negativa effekter som kan uppstå.

Varumärken

- Zigbee® är ett registrerat varumärke som tillhör Zigbee Alliance.
- Apple® och App Store® är märkesnamn eller registrerade varumärken som tillhör Apple Inc.
- Google Play™ Store och Android™ är märkesnamn eller registrerade varumärken som tillhör Google Inc.

Andra märken och registrerade varumärken tillhör respektive ägare.

EU-försäkran om överensstämmelse

Härmed försäkrar ELKO att denna produkt uppfyller de väsentliga kraven och andra relevanta bestämmelser i RADIOUTRUSTNINGSDIREKTIVET 2014/53/EU. Försäkran om överensstämmelse kan laddas ned på: ELKO.no.

ELKO

ELKO AB, Lumaparksvägen 7, 120 31 Stockholm
Tlf.: +46 8 449 27 27 - E-mail: info@elko.se
Box 5115, 121 17 Johanneshov
www.elko.se

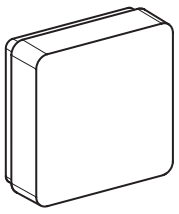

fi en

1

2

Download on the App Store

GET IT ON Google Play

EKO07219

ELKO Smart

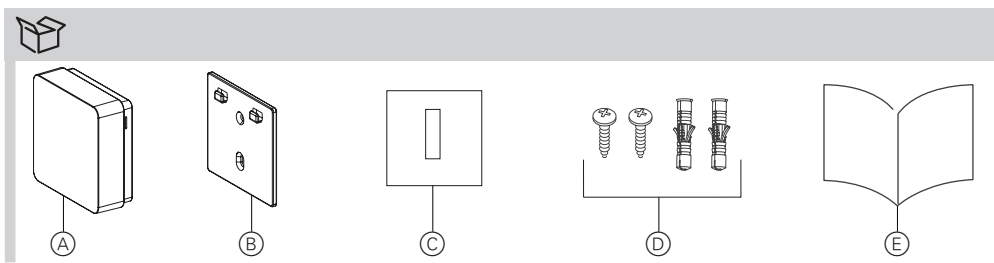

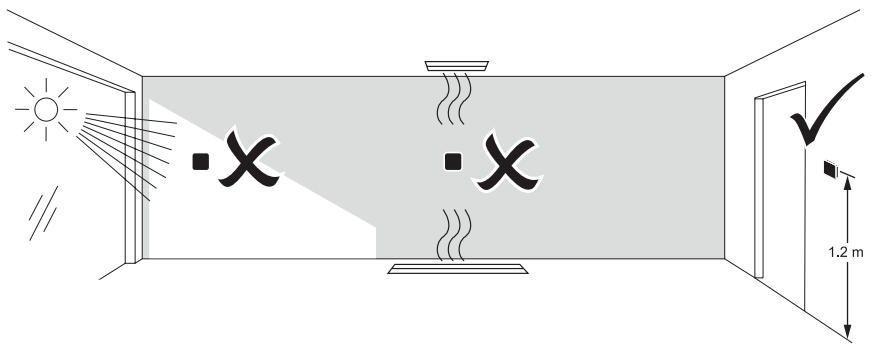

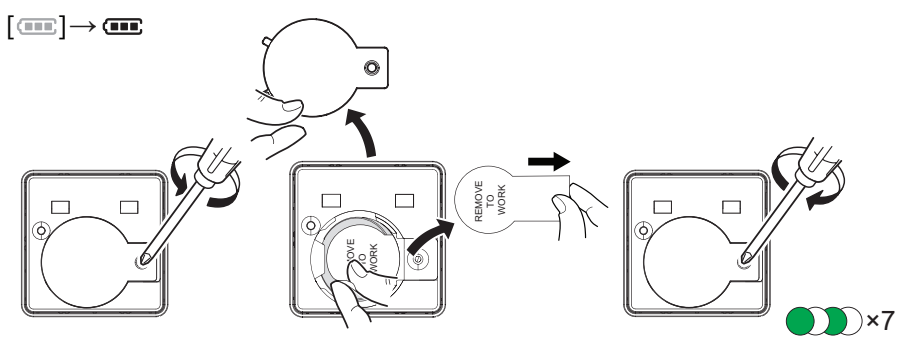

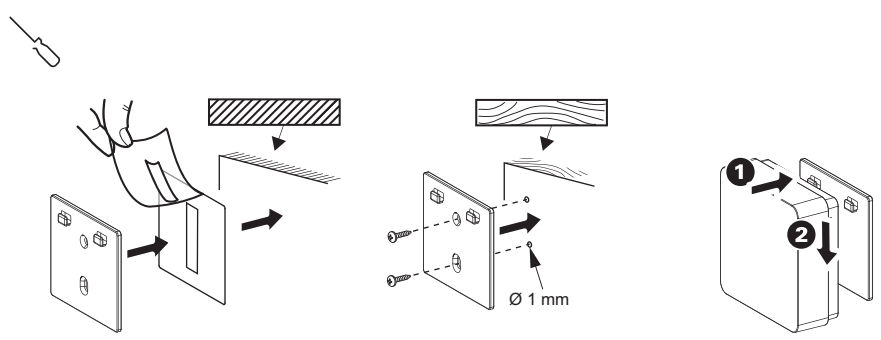

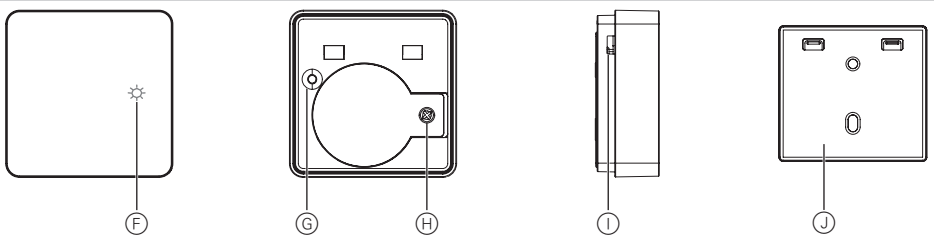

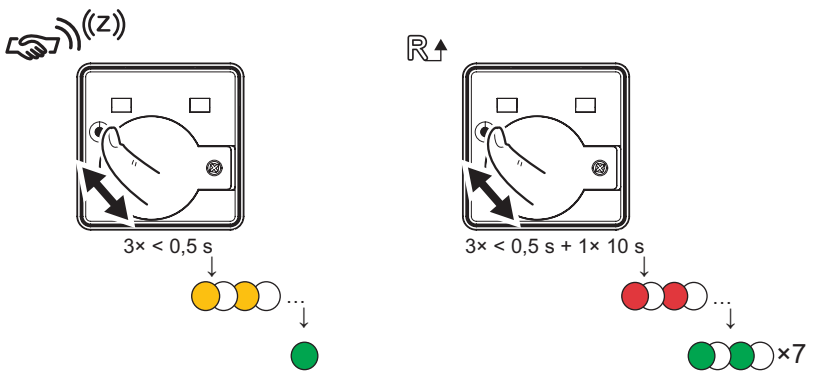

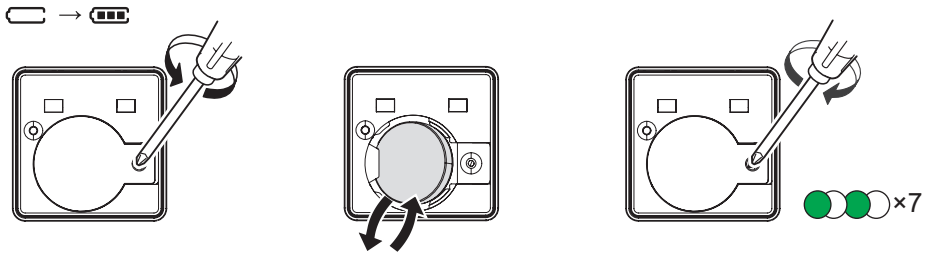

fi

SmartHuoneanturi

Edellytykset

Lataa ELKO Smart-sovellus älypuhelimeen/ tablettiin ja asenna ELKO SmartHUB ELKO Smart-laitteiden määrittämistä ja ohjausta varten.

Järjestelmän lisätiedot

Yksityiskohtaiset tuotetiedot ovat saatavilla verkossa **järjestelmän käyttöohjeessa**: Lue QR-koodi tai seuraa linkkiä.

http://proff.elko.no/elko-smart

Käyttäjän turvallisuus

HUOMIO

LAITTEEN VAURIOITUMISVAARA

Käytä tuotetta aina sille määriteltyjen teknisten tietojen mukaisesti.

Näiden ohjeiden noudattamatta jättäminen voi johtaa laitteen vaurioitumiseen.

Laitteeseen tutustuminen

SmartHuoneanturi-ratkaisussa (jäljempänä *anturi*) yhdistyy kaksi anturia yhdeksi yksiköksi.

Anturi mittaa lämpötilaa ja kosteutta ympäristössä, johon anturi on asennettu.

Kun anturi on liitetty ELKO SmartHUB -laitteeseen, se raportoi lämpötila- ja kosteustiedot suoraan ELKO SmartHUB -laitteelle.

Kun pariston virta on vähissä (alle 10 %), tila-LED vilkkuu oranssina kerran minuutissa ja ELKO SmartHUB -laitteeseen lähetetään ilmoitus.

Paketin sisältö

Ⓐ Tunnistin
Ⓑ Aluslevy
Ⓒ Tarratyyny
Ⓓ Ruuvit: 2 × ST4.2 × 25 mm seinäpistokkeilla
Ⓔ Asennusohjeet

Asennuspaikan valitseminen

Asenna anturi ehdotetun sijainnin mukaan.

Älä asenna anturia paikkaan, jossa on voimakas auringonvalo tai tuuli (esimerkiksi lähellä ilmanvaihtoa).

Anturin asentaminen

Pariston eristysnauhan irrottaminen

Asennus

- Käytä puu-tai muovipinnoissa joko tarratyynyjä tai kiinnitysruuveja.
- Jos käytät ruuveja, esiporaa 1 mm:n reikä.
- Käytä metallipinnoissa ainoastaan tarratyynyjä.

Käyttölaitteet

Ⓕ Tila-LED
Ⓖ Toimintopainike
Ⓗ Aluslevyn kannen ruuvi
Ⓘ Lämpötila- ja kosteusanturiaukot

Älä peitä anturiaukkoja, jotta lämpötila ja kosteus voidaan mitata tarkasti.

Ⓙ Aluslevy

Anturin säätö

Poista isäntäosa aluslevystä, jotta pääset käsiksi toimintopainikkeeseen Ⓖ.

Liittäminen ELKO SmartHUB-laitteeseen

① Paina toimintopainiketta lyhyesti (< 0,5 s) kolme kertaa. Anturi hakee saatavissa olevan Zigbee-verkon. Tila-LED muuttuu vihreäksi, jos anturi muodostaa yhteyden ELKO SmartHUB-laitteeseen.

② Noudata ELKO Smart -sovelluksen ohjeita, kun haluat määrittää anturiparametrit ELKO SmartHUB-laitteella.

Anturin nollaaminen

Palauta anturi tehtaalla asetettuihin oletusarvoihin painamalla toimintopainiketta lyhyesti (< 0,5 s) kolme kertaa ja paina sitten toimintopainiketta yhden kerran pitkään > 10 s.

Kaikki määritystiedot, käyttäjätiedot ja verkkotiedot poistetaan.

Pariston vaihtaminen

Tila-LEDin toiminta

Lisätietoja on järjestelmän käyttöohjeissa.

Vianmääritys

Lisätietoja on järjestelmän käyttöohjeissa.

Tekniset tiedot

Paristo	3 VDC, CR2450
Pariston käyttöikä	Enintään 5 vuotta (voi vaihdella käytön, laiteohjelmiston päivitystiheyden ja ympäristön mukaan)
Nimellisteho	≤ 90 mW
Suurin lähetysteho	≤ 7 dBm
IP-luokitus	IP20
Käyttölämpötila	−10 °C ... 50 °C
Lämpötilan tarkkuus	±1,5 °C
Lämpötilan resoluutio	0,1 °C
Suhteellinen ilmankosteus	10 % - 95 %
Kosteuden tarkkuus	±5 %
Taajuusalue	2405 - 2480 MHz
Mitat (K × L × S)	45,0 × 45,0 × 17,2 mm
Sertifiointi	Zigbee 3.0

Toimita laite kotitalousjätteistä erotettuna viralliseen jätteiden vastaanottopisteeseen. Ammattimainen kierrätys suojelee ihmisiä ja ympäristöä mahdollisilta haitallisilta vaikutuksilta.

Tavaramerkit

- Zigbee® on Zigbee Alliancen rekisteröity tavaramerkki.
- Apple® ja App Store® ovat Apple Inc:n tuotenimiä tai rekisteröityjä tavaramerkkejä.
- Google Play™ Store ja Android™ ovat Google Inc:n tuotenimiä tai rekisteröityjä tavaramerkkejä.

Muut tuotenimet tai rekisteröidyt tavaramerkit ovat kunkin omistajan omaisuutta.

EU-vaatimustenmukaisuusvakuutus

ELKO vakuuttaa, että tämä tuote vastaa RADIOLAITEDIREKTIIVIN 2014/53/EU olennaisia vaatimuksia ja muita keskeisiä säännöksiä. Vaatimustenmukaisuusvakuutuksen voi ladata seuraavasta osoitteesta: ELKO.no.

ELKO

ELKO Suomessa, Sokerilinnantie 11 C, 02600 Espoo
Puh. +358 10 446 615
www.elko.fi

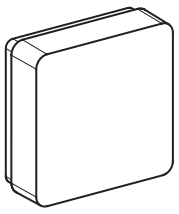

fi en

1

2

Download on the App Store | GET IT ON Google Play

EKO07219

ELKO Smart

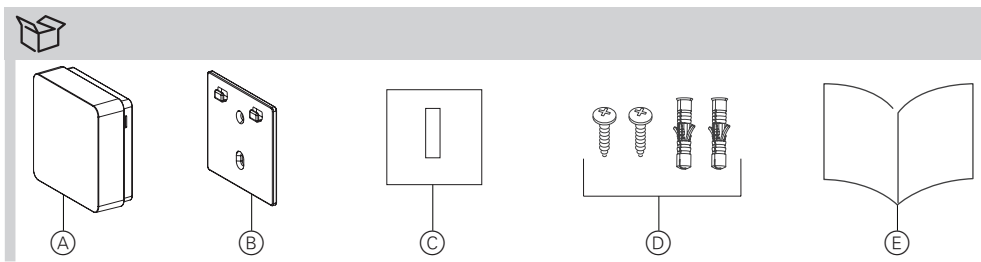

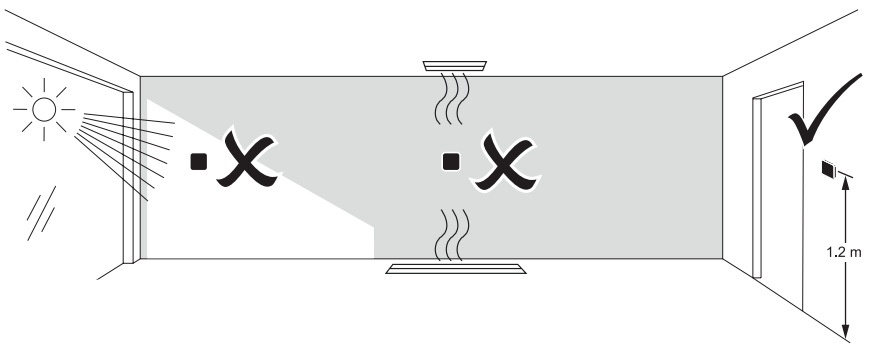

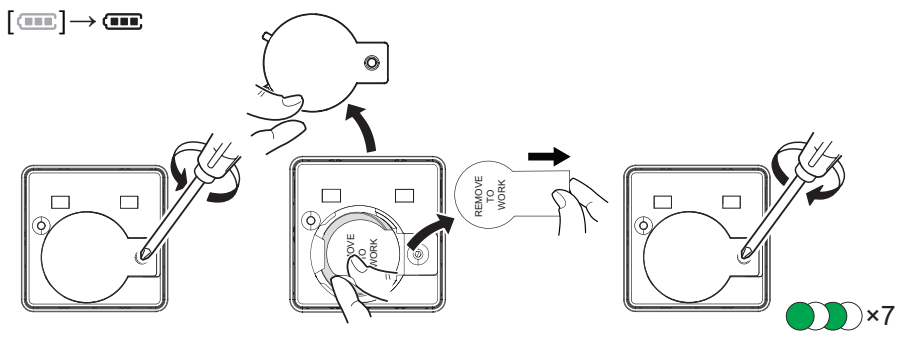

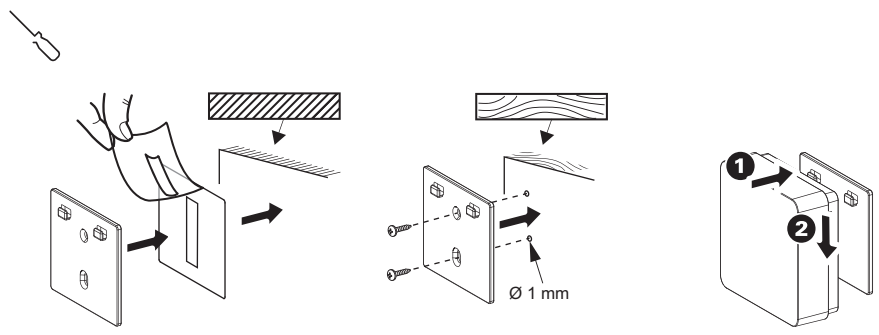

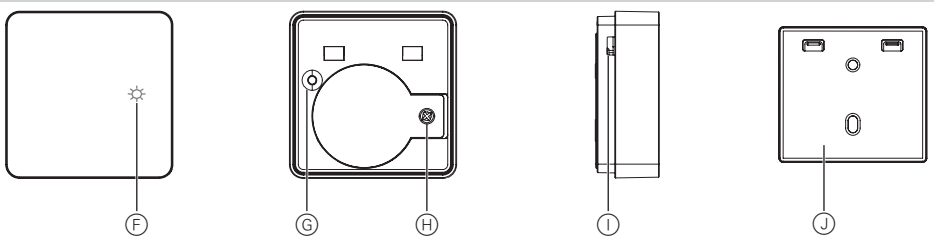

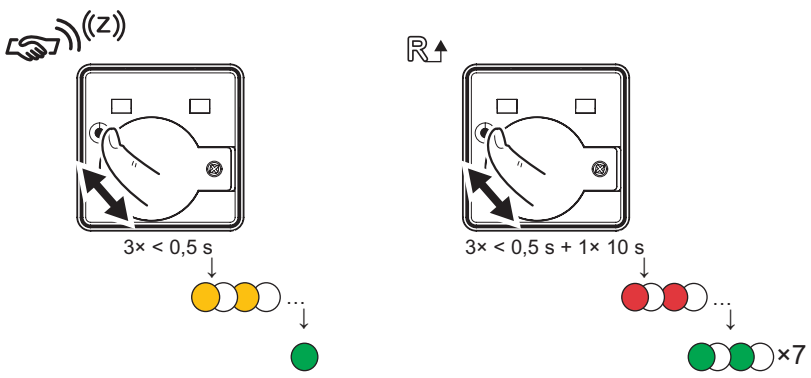

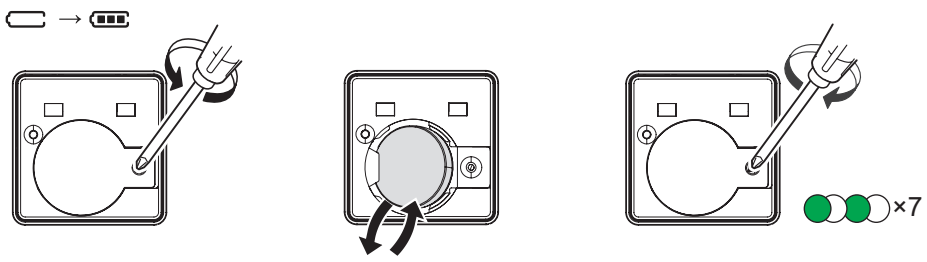

en

SmartSensor Climate wireless

Prerequisites

Download the ELKO Smart app to your smartphone/tablet, and install the ELKO SmartHUB to configure and control ELKO Smart devices.

Additional system information

Detailed product information is available online in the **system user guide**:
Scan the QR code or follow the link.

http://proff.elko.no/elko-smart

For your safety

NOTICE

RISK OF DAMAGE TO DEVICE

Always operate the product in compliance with the specified technical data.

Failure to follow these instructions can result in equipment damage.

Getting to know the product

The SmartSensor Climate wireless (hereinafter referred to as *sensor*) combines two sensors in one unit.

The sensor measures temperature and humidity in the environment where the sensor is installed.

When the sensor is connected to the ELKO SmartHUB, it directly reports temperature and humidity data to the ELKO SmartHUB.

When the battery is low (less than 10%), the status LED blinks orange once per minute, and a message is sent to the ELKO SmartHUB.

Package contents

Ⓐ Sensor
Ⓑ Base plate
Ⓒ Adhesive pad
Ⓓ Screws: 2 × ST4.2 × 25 mm with wall plugs
Ⓔ Installation instructions

Choosing the installation location

Install the sensor as per the suggested location.

Do not install the sensor in a place where there is strong sunlight or wind (for example, close to the ventilation).

Mounting the sensor

Removing the battery isolation strip

Mounting

- For wood or plastic surfaces, use either the adhesive pads or the mounting screws.
- If using screws, pre-drill a 1 mm hole.
- For metal surfaces, use the adhesive pads only.

Operating elements

Ⓕ Status LED
Ⓖ Function key
Ⓗ Base cover screw
Ⓘ Temperature and humidity sensor holes

To ensure accurate temperature and humidity measurement, do not block the sensor holes.

Ⓙ Base plate

Setting the sensor

Remove the master part from the base plate to access the function key Ⓖ.

Connecting to the ELKO SmartHUB

① Short press (< 0,5 s) the function key 3 times. The sensor scans for the available Zigbee network. The status LED turns green if the sensor successfully connects to the ELKO SmartHUB.

② Follow the instructions in the ELKO Smart app to set the sensor parameters through the ELKO SmartHUB.

Resetting the sensor

Short press (< 0,5 s) the function key 3 times and then long press the function key once for >10 s to reset the sensor to factory default mode.

All configuration data, user data, and network data is deleted.

Replacing the battery

Behaviour of the status LED

Refer to the system user guide.

Troubleshooting

Refer to the system user guide.

Technical data

Battery	3 VDC, CR2450
Battery life	Up to 5 years (may vary based on the usage, frequency of firmware update and environment)
Nominal power	≤90 mW
Maximum transmitted power	≤7 dBm
IP rating	IP20
Operating temperature	−10 °C to 50 °C
Temperature accuracy	±1.5 °C
Temperature resolution	0.1 °C
Relative humidity	10 % to 95 %
Humidity accuracy	±5 %
Frequency range	2405 MHz to 2480 MHz
Dimensions (H × W × D)	45.0 × 45.0 × 17.2 mm
Certification	Zigbee 3.0

Dispose of the device separately from household waste at an official collection point. Professional recycling protects people and the environment against potential negative effects.

Trademarks

- Zigbee® is a registered trademark of the Zigbee Alliance.
- Apple® and App Store® are brand names or registered trademarks of Apple Inc.
- Google Play™ Store and Android™ are brand names or registered trademarks of Google Inc.

Other brands and registered trademarks are properties of their relevant owners.

EU Declaration of conformity

Hereby, ELKO, declares that this product is in compliance with the essential requirements and other relevant provisions of RADIO EQUIPMENT DIRECTIVE 2014/53/EU. Declaration of conformity can be downloaded on: ELKO.no.

ELKO

ELKO AS, Sandstuveien 68, 0680 Oslo
Phone.: +47 67 80 73 00 - E-mail: elko@elko.no
Pb. 6598 Etterstad, 0607 Oslo
www.elko.no