AP10 Installation instruction

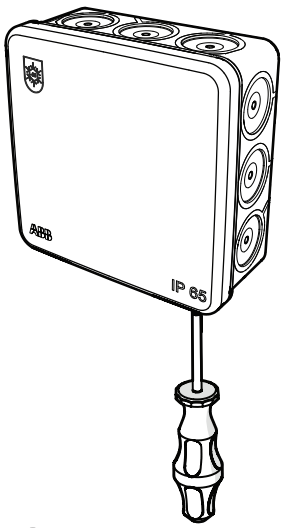

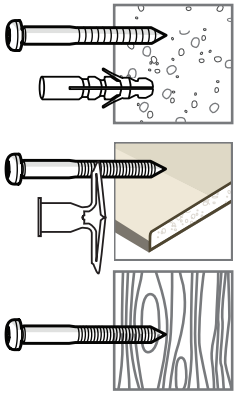

1

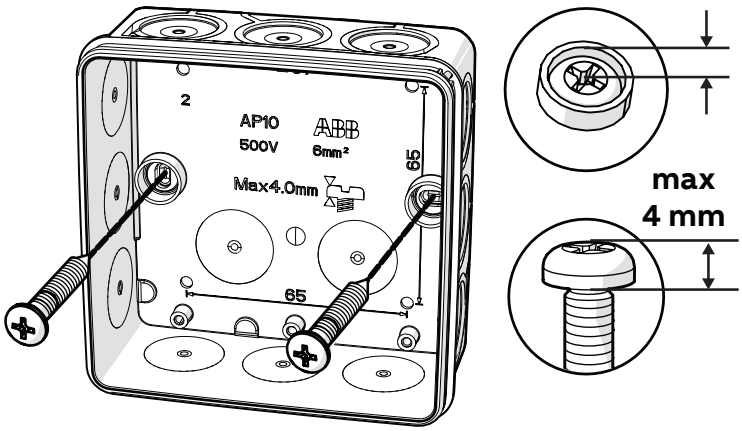

2

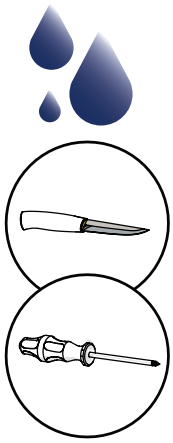

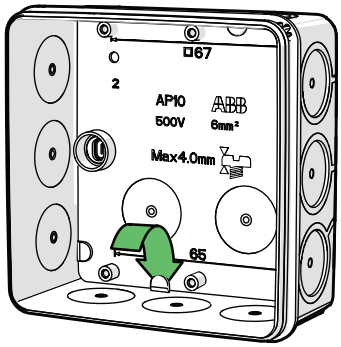

IP65 → IP44

3

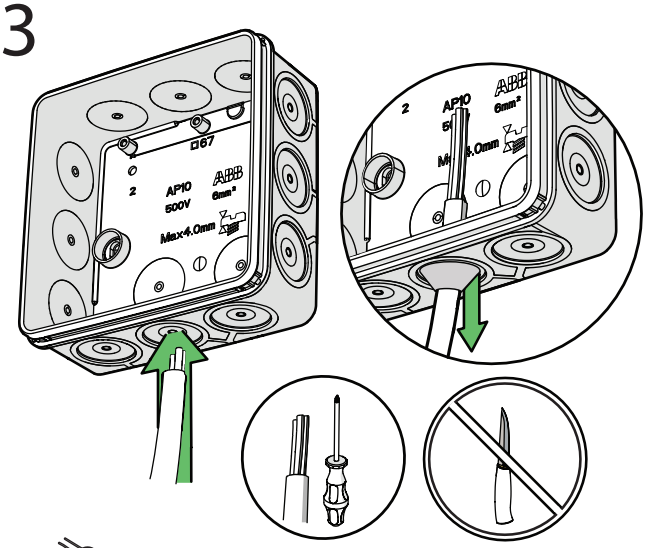

4

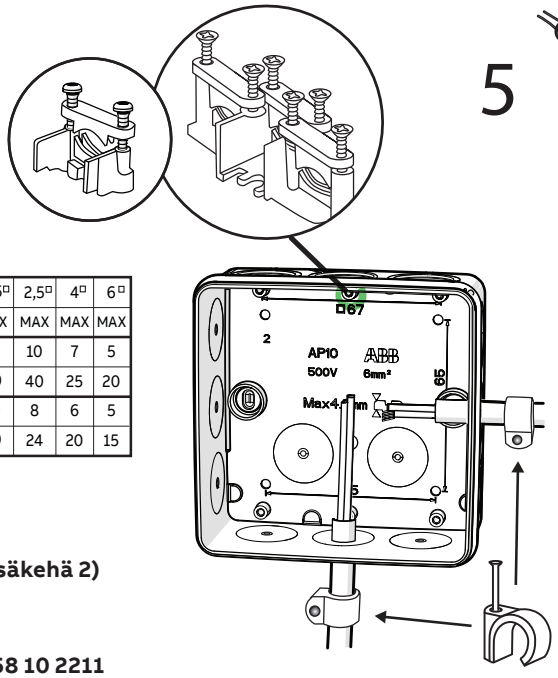

5

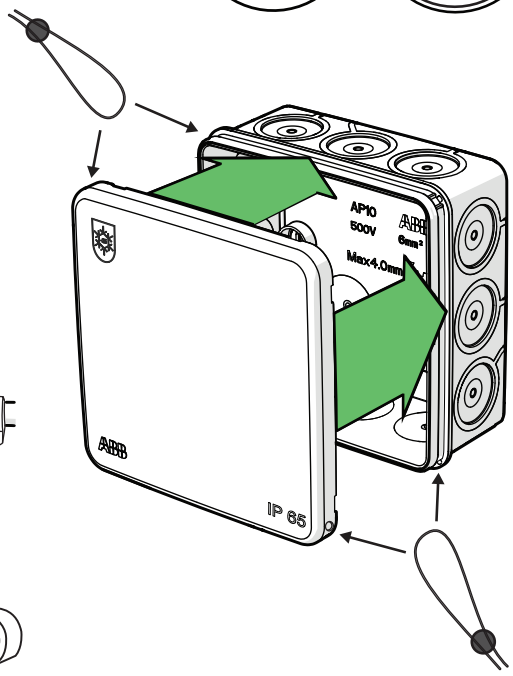

		1,5□	2,5□	4□	6□
		MAX	MAX	MAX	MAX
FI S	Terminals	12	10	7	5
N D	Conductors	60	40	25	20
DVE	Anzahl der Klemmen	10	8	6	5
	Anzahl der Leiter	30	24	20	15

ABB OY
P.O Box 16 (Porvoon Sisäkehä 2)
FI-06101 PORVOO
FINLAND
MAIN exchange tel. +358 10 2211

PEM1135/411025A