Klemmenkörper | terminal block | Terminalklemme for lysmast

3680495 | 3680496 | 3680497 | 3680498 | 3680499 | 3680433
KA502 | KA502N | KA502PE | KA503 | KA503N | KA503PE | KA504N
Leuchtenklemme | Distribution terminal Light pole | Distrubisjonsklemme lysmast

STANSEfabrikken

Produktbild | product picture | Produktbilde

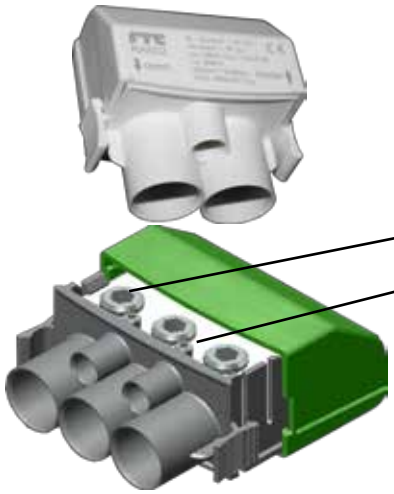

Maßzeichnung | dimensional drawing
Måltegning

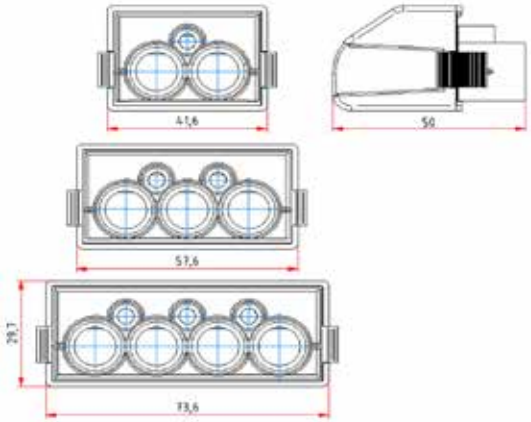

Montagehinweise | assembly details
Monterings detaljer

WERKSTOFFE | MATERIALS | MATERIALER

	WERKSTOFFE | MATERIALS | MATERIALER	Oberfläche | surface | overflate
Klemmenkörper | terminal block | terminalklemme	Aluminium	verzinnt | tin plated |tinbelagt
Gehäuse | housing | hus	PA66-V0	grau | grey | grå blau | blue | blå (N) grün | green | grønn (PE)
Gewindestift mit Inbus Flat screw with Allen key |setskrue	Stahl | steel | stål	Vernickelt | Nickle-plated Forniklet
Setskrue for kabel 6 - 50mm2	Umbrako 5mm (sekskant)	
Setskrue for kabel 2,5 - 6mm2	Umbrako 3mm (sekskant)	

TECHNISCHE DATEN | TECHNICAL DATAS | TEKNISKE DATA

Temperaturbeständigkeit | heat deflection temp. | Temp.bestandig	125°C – UL94 V0
CTI Isolierungen | comparative tracking index	600V
Normen | regulations | norm	IEC 60998-1 / IEC 60998-2-1 / IEC 60999-2

ELEKTRISCHE DATEN | ELECTRICAL DATAS | ELEKTRISKE DATA

Max. elektrische Belastung max. electrical load | maks belastning	CU	AL
	160A	125A
Max. Betriebsspannung Max. operating Voltage | Maks spenning	690V AC	
Schutzklasse / protection class / beskyttelse grad	IP23 med 6-35mm² kabel (IP33 med 50mm² kabel)	

NB! For at IP33 skal oppnås må alle 50mm2 tilkoblingspunkter tilkobles .

ANSCHLUSSQUERSCHNITTE | CROSS SECTIONS | TILKOBLIG KABEL

Klemmene er innsatt med et tynt lag fett fra fabrikk.
Det er ikke påkrevd å børste tilkoblingspunktene og
påføre fett dersom de er helt fri for oksydasjon og forurensninger,
men vi anbefaler på det sterkeste å stålbørste
kontaktflatene og smøre inn med "Kontaktfett" før montering.
Dette vil gi en optimal elektrisk forbindelse.

Leiterarten | conductors		Drehmoment[1] Torque1
U eindrahtig | single wire	K / F feindrahtig (mit Aderendhülse) fine wire (with end sleeve)	
R mehrdrahtig | multi wire		

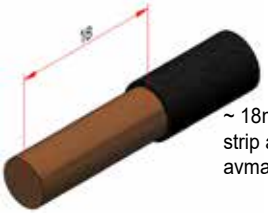

~ 18mm abisolieren!
strip about 18mm
avmantling ca. 18mm

2x Ø 11mm (KA502) 3x Ø 11mm (KA503) 4x Ø 11mm (KA504)	6mm² - 50mm²	6mm² - 35mm²	6-8 Nm
1x Ø 4,4mm (KA502) 2x Ø 4,4mm (KA503) 3x Ø 4,4mm (KA504)	2,5mm² - 10mm²	2,5mm² - 6mm²	2 Nm
I prinsipp skal beskrevet tiltreknings moment benyttes ved tiltrekking, med max +/- 10% avvik.			

FTG-Produkte sind CE-konform und entsprechen den RoHS Richtlinien der EU
FTG products are CE-conform and correspond to the RoHS of the EU
FTG produkter er tilfredsstiller kravene til CE merking og tilfredstiller kravene RoHS direktivet

El.Nr : 36 804 92

Stansefabrikken Products AS | Borgeskogen 8 | 3160 Stokke
Tlf: 33 38 19 00 | **Telefaks:** 33 38 09 01
web: www.larel.no| **E-post:** post@larel.no